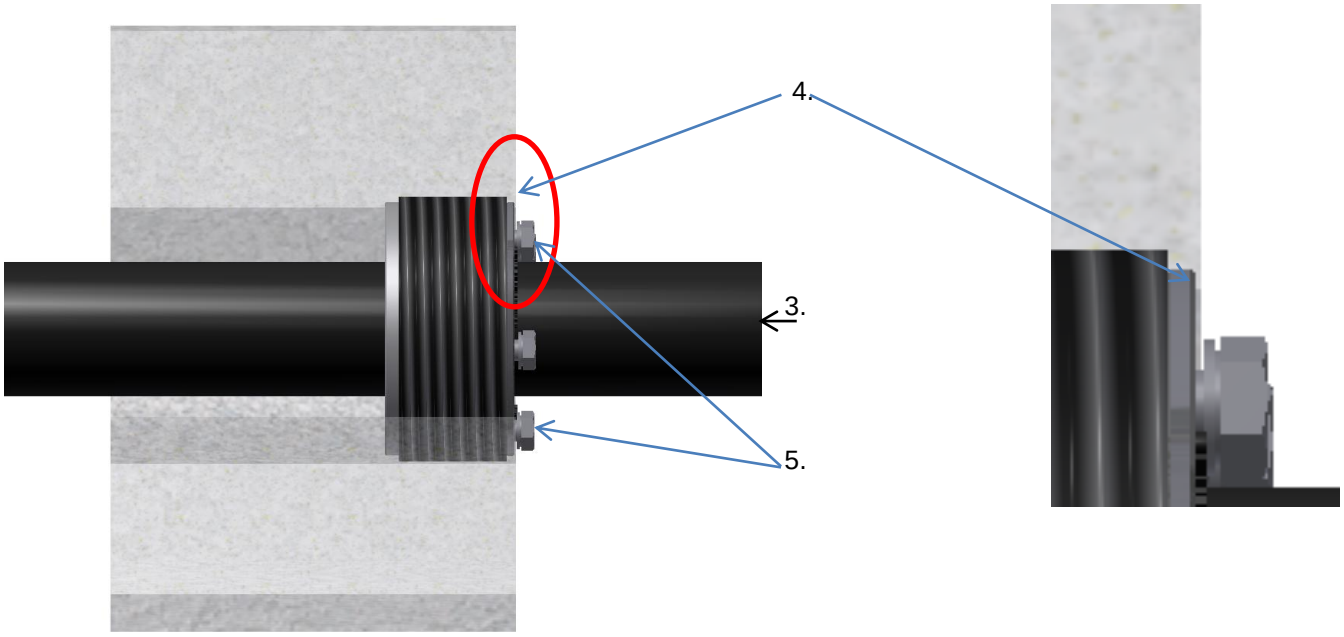

1. • Vor Ort überprüfen, ob die gelieferte Dimension der Pressringe den tatsächlichen Gegebenheiten entspricht

2. • Kernbohrung- oder Futterrohrinnenwand und Mediumrohraussenwand von Veschmutzungen reinigen

3. • Mediumrohr in die Kernbohrung einführen

4. • Pressring über Mediumrohr schieben und in die Kernbohrung einsetzen, bündig Wand

5. • Schrauben gleichmässig über das Kreuz anziehen

   Anziehdrehmomente: M 6 - 5 Nm M 8 - 10 Nm M10 - 30Nm

6. • Nach ca. 2 Stunden den Schraubvorgang 5 wiederholen

Den für das jeweilige Mediumrohr und Kernbohrung passenden Pressring entnehmen Sie bitten unserem Katalog.

- Bestandteil dieser Anleitung sind unsere Verkaufs- und Lieferbedingungen
- Technische Änderungen vorbehalten

SINTECA HandelsgmbH
Inkustraße 1-7/Obj.14/4
A-3400 Klosterneuburg
Tel: +43(0)2243 28028
Fax: +43(0)2243 28028-10
office@sinteca.at

Geschäftsführer: Ing. Michael Wawra
Gerichtstand: Korneuburg
FN 78.955k
UID-Nr.: ATU 14688300
ARA Lizenz-Nr.: 3.826
EORI-Nr.: ATEOS1000005952

BAWAG P.S.K.
IBAN: AT78 60000 00009 542480
BIC: OPSKATWW
UniCredit Bank Austria AG
IBAN: AT20 12000 00640 245403
BIC: BKAUATWW